大　会　要　項

１：大会趣旨　　サッカーを通じて、各チーム間の親睦を図ると共に
技術の向上を目指す。

２：会場　　５月３日～４日　　平群町総合スポーツセンターグラウンド

３：表彰

町長杯	優　勝	・・・	カップ（持ち回り）・賞状 金メダル（１６名）
	準優勝	・・・	トロフィー・賞状 銀メダル（１６名）
	３　位	・・・	トロフィー・賞状
竜田杯	優　勝	・・・	トロフィー・賞状
くまがし杯	優　勝	・・・	トロフィー・賞状
グリーン杯	優　勝	・・・	トロフィー・賞状
優秀選手賞	各チームより１名選出		

４：大会参加費　　７，０００円

５：連絡先

平群町長杯　大会事務局　　TEL
中 石　健 一　携帯

大　会　規　定

１:競技方法

５月３日(水)　◇ 予選リーグ戦４ブロック(各４チーム)
リーグ戦は勝ち点制(勝ち３点・引き分け１点・負け０点）とし、
決まらない時は、得失点・総得点・最多得点(１試合)・当該チーム
の戦績・サドンデス方式のＰＫ戦の順で各ブロックの順位を決定する。

５月４日(木)　◇ 順位トーナメント戦
［町長杯］　各ブロック１位４チームと、２位４チームの計８チームで行う。
［竜田杯］　同点の場合は、１人目からサドンデス方式によるＰＫ戦を行う。
町長杯の決勝戦で同点の場合のみ、(５分-５分)の延長戦で決定します。
それでも勝負が決まらない場合は３名によるＰＫ戦で決定します。
※ 町長杯　⇒　勝者トーナメント
竜田杯　⇒　敗者トーナメント

［くまがし杯］　各ブロックの３位４チームと、４位４チームの計８チームで行う。
［グリーン杯］　同点の場合は、１人目からサドンデス方式によるＰＫ戦を行う。
※ くまがし杯　⇒　勝者トーナメント
グリーン杯　⇒　敗者トーナメント

２：ピッチサイズ　６５m×５０m　２面

３：時間・試合球　１５－３－１５(分)　４号ボール

４：競技規定　日本サッカー協会競技規則に準じます。(８人制)
選手交代の人数は、自由とする。また自由交代を認める。
交代ゾーンを設ける

５：審判　**審判は２人制となっています。**
<u>審判は審判服着用（上着のみ可）</u>

６：負傷　主催者側で応急処置を行いますが、その後の処置については
一切責任を負いません。

７：天候　雨天決行

※予選ブロック及びリーグ戦のチーム分けは、主催者抽選により決定しましたのでご了承願います。

大会一日目
５月３日（水）

Ａ・Ｂブロック予選順位決定戦

チーム名　Ａ　加賀田　斑鳩B　ﾊﾟﾙﾃｨｰﾀﾞ生駒　緑　陽
　　Ｂ　平　群　伏　見　クレアールB　神　戸

会　場　平群総合グラウンド　Aコート

	開始時間	対　戦　チ　ー　ム　名			審　　判	
①	９：００	加賀田	VS	斑鳩B	大会本部	大会本部
②	９：３５	平　群	VS	伏　見	終わり審判	終わり審判
③	１０：１０	ﾊﾟﾙﾃｨｰﾀﾞ生駒	VS	緑　陽	終わり審判	終わり審判
④	１０：４５	クレアールB	VS	神　戸	終わり審判	終わり審判
⑤	１１：２０	加賀田	VS	ﾊﾟﾙﾃｨｰﾀﾞ生駒	終わり審判	終わり審判
⑥	１１：５５	斑鳩B	VS	緑　陽	終わり審判	終わり審判
⑦	１２：３０	平　群	VS	クレアールB	終わり審判	終わり審判
⑧	１３：０５	伏　見	VS	神　戸	終わり審判	終わり審判
⑨	１３：４０	斑鳩B	VS	ﾊﾟﾙﾃｨｰﾀﾞ生駒	終わり審判	終わり審判
⑩	１４：１５	加賀田	VS	緑　陽	終わり審判	終わり審判
⑪	１４：５０	平　群	VS	神　戸	終わり審判	終わり審判
⑫	１５：２５	クレアールB	VS	伏　見	終わり審判	終わり審判

Ａブロック		加賀田	斑鳩B	ﾊﾟﾙﾃｨｰﾀﾞ生駒	緑　陽	勝　点	得　点	失　点	得失点	順 位
	加賀田									
	斑鳩B									
	ﾊﾟﾙﾃｨｰﾀﾞ生駒									
	緑　陽									

Ｂブロック		平　群	伏　見	クレアールB	神　戸	勝　点	得　点	失　点	得失点	順 位
	平　群									
	伏　見									
	クレアールB									
	神　戸									

大会一日目

Ｃ・Ｄブロック予選順位決定戦

５月３日（水）

チーム名　Ｃ　リオグランデ　クレアールA　アオヤマ　岩　田

Ｄ　斑鳩A　ポルベニル　長岡京　神　照

会　場　平群総合グラウンド　Bコート

	開始時間	対　戦　チ　ー　ム　名			審　　判	
①	９：００	リオグランデ	VS	クレアールA	大会本部	大会本部
②	９：３５	斑鳩A	VS	ポルベニル	終わり審判	終わり審判
③	１０：１０	アオヤマ	VS	岩　田	終わり審判	終わり審判
④	１０：４５	長岡京	VS	神　照	終わり審判	終わり審判
⑤	１１：２０	リオグランデ	VS	アオヤマ	終わり審判	終わり審判
⑥	１１：５５	クレアールA	VS	岩　田	終わり審判	終わり審判
⑦	１２：３０	斑鳩A	VS	長岡京	終わり審判	終わり審判
⑧	１３：０５	ポルベニル	VS	神　照	終わり審判	終わり審判
⑨	１３：４０	クレアールA	VS	アオヤマ	終わり審判	終わり審判
⑩	１４：１５	リオグランデ	VS	岩　田	終わり審判	終わり審判
⑪	１４：５０	斑鳩A	VS	神　照	終わり審判	終わり審判
⑫	１５：２５	長岡京	VS	ポルベニル	終わり審判	終わり審判

Ｃブロック		リオグランデ	クレアールA	アオヤマ	岩　田	勝　点	得　点	失　点	得失点	順 位
	リオグランデ									
	クレアールA									
	アオヤマ									
	岩　田									

Ｄブロック		斑鳩A	ポルベニル	長岡京	神　照	勝　点	得　点	失　点	得失点	順 位
	斑鳩A									
	ポルベニル									
	長岡京									
	神　照									

大会二日目

順位決定戦　　５月４日（木）

〈平群町長杯・竜田杯〉
各ブロック１位・２位チーム

会　場　　平群総合グラウンド　Aコート

	開始時間	対　戦　チ　ー　ム　名			審　　判
①	９：００	Ａ１位	VS	Ｄ２位	③　の　両　者
②	９：３５	Ｂ１位	VS	Ｃ２位	終わり審判　終わり審判
③	１０：１０	Ｃ１位	VS	Ｂ２位	終わり審判　終わり審判
④	１０：４５	Ｄ１位	VS	Ａ２位	終わり審判　終わり審判
⑤	１１：２０	①　負	VS	②　負	終わり審判　終わり審判
⑥	１１：５５	①　勝	VS	②　勝	終わり審判　終わり審判
⑦	１２：３０	③　負	VS	④　負	終わり審判　終わり審判
⑧	１３：０５	③　勝	VS	④　勝	終わり審判　終わり審判
⑨	１３：４０	⑤　負	VS	⑦　負	終わり審判　終わり審判
⑩	１４：１５	⑤　勝	VS	⑦　勝	終わり審判　終わり審判
⑪	１４：５０	⑥　負	VS	⑧　負	終わり審判　終わり審判
⑫	１５：２５	⑥　勝	VS	⑧　勝	終わり審判　終わり審判
		表　　彰　　式			

町 長 杯

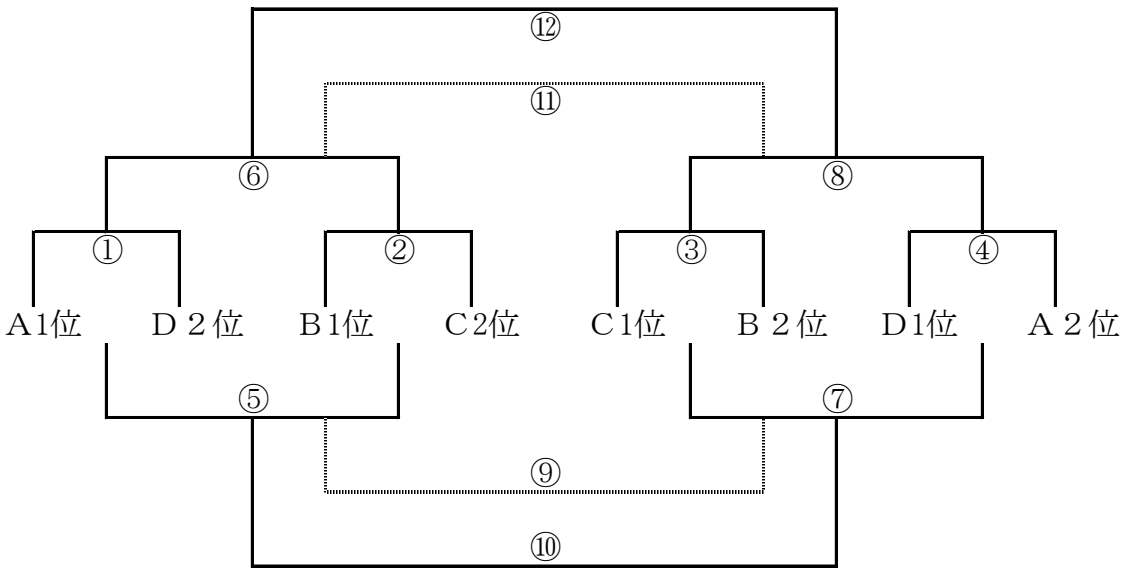

竜 田 杯

大会二日目

順位決定戦　　５月４日（木）

〈くまがし杯・グリーン杯〉
各ブロック３位・４位チーム

会　場　　平群総合グラウンド　Bコート

	開始時間	対　戦　チ　ー　ム　名			審　　判
①	９：００	Ａ３位	VS	Ｄ４位	③　の　両　者
②	９：３５	Ｂ３位	VS	Ｃ４位	終わり審判　終わり審判
③	１０：１０	Ｃ３位	VS	Ｂ４位	終わり審判　終わり審判
④	１０：４５	Ｄ３位	VS	Ａ４位	終わり審判　終わり審判
⑤	１１：２０	①　負	VS	②　負	終わり審判　終わり審判
⑥	１１：５５	①　勝	VS	②　勝	終わり審判　終わり審判
⑦	１２：３０	③　負	VS	④　負	終わり審判　終わり審判
⑧	１３：０５	③　勝	VS	④　勝	終わり審判　終わり審判
⑨	１３：４０	⑤　負	VS	⑦　負	終わり審判　終わり審判
⑩	１４：１５	⑤　勝	VS	⑦　勝	終わり審判　終わり審判
⑪	１４：５０	⑥　負	VS	⑧　負	終わり審判　終わり審判
⑫	１５：２５	⑥　勝	VS	⑧　勝	終わり審判　終わり審判

くまがし杯

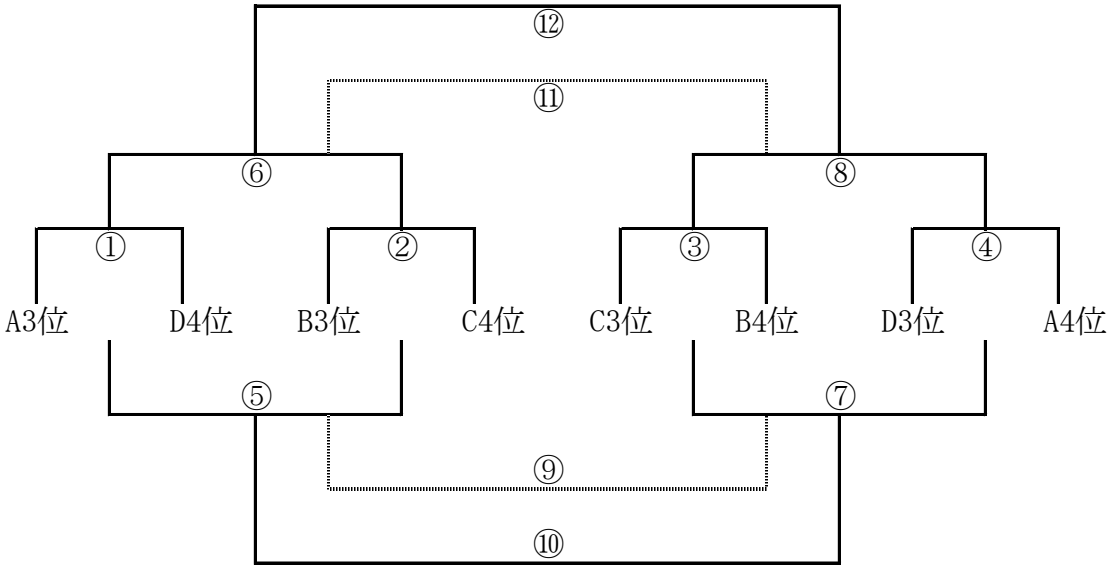

グリーン杯
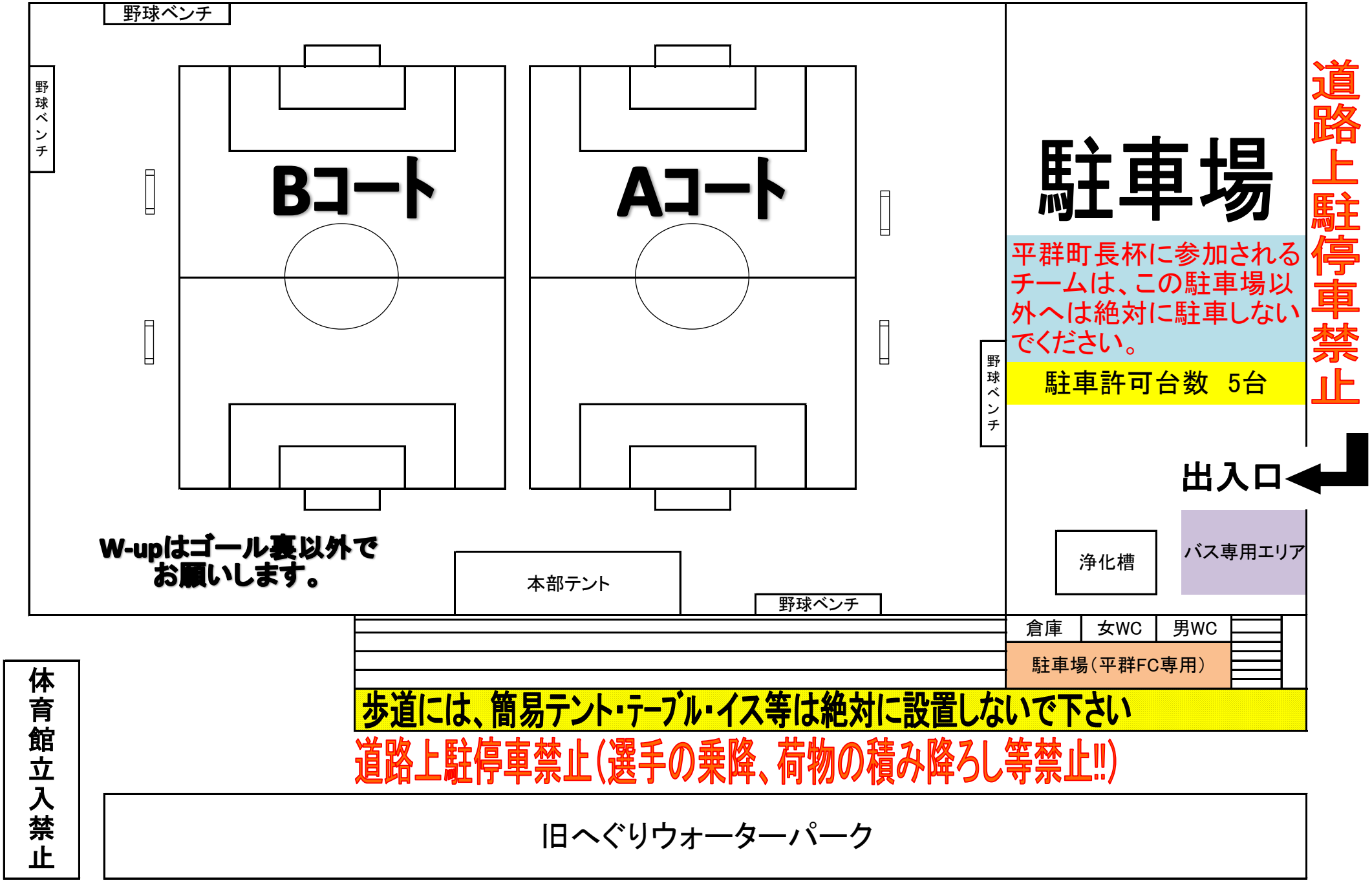
会場図　※保護者のグラウンド内での応援・サポートはご遠慮ください