令和8年度春季1年生市民大会代替案

7月25日（土）

ノガーナサッカー場16:00~20:00（会場諸注意を厳守願います。添付参照）
10分ハーフ
大会参加費:2,000円
駐車台数:5台　その他の車はコノミヤ南花台店3F駐車場へ

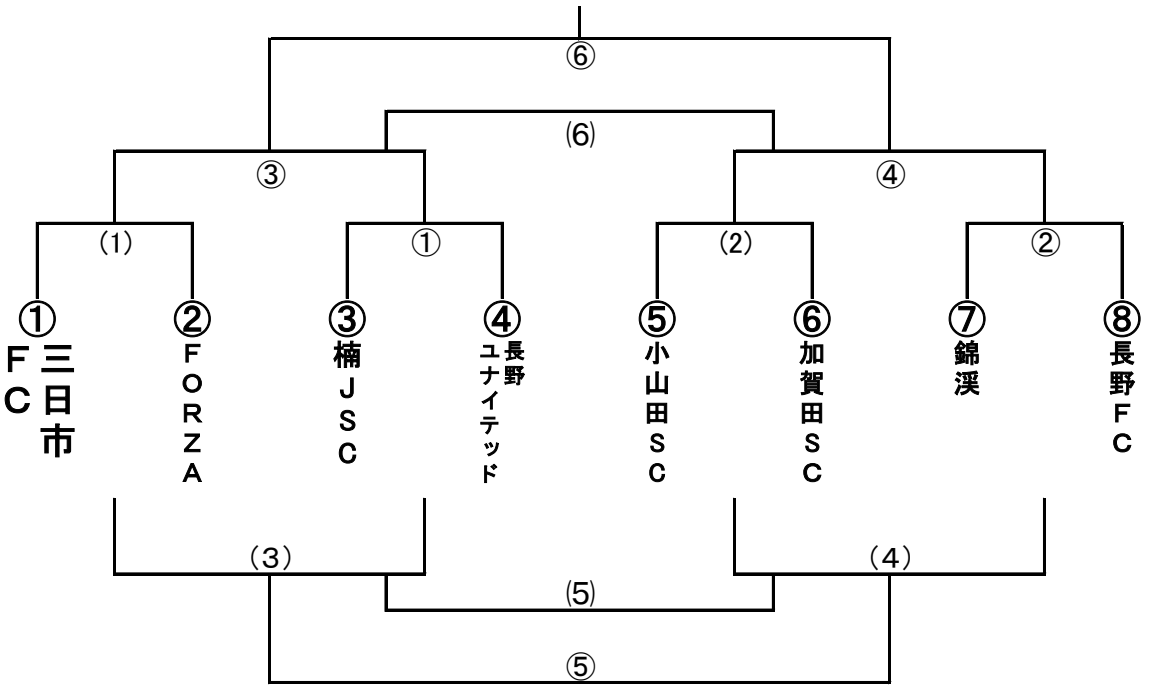

	Bコート（簡易ゴール）			
	試合開始	対戦相手		対戦相手
⑴	16:20	三日市FC	VS	FORZA
⑵	16:50	小山田SC	VS	加賀田SC
⑶	17:20	⑴負	VS	①負
⑷	17:50	⑵負	VS	②負
		時間調整		
⑸	18:30	⑶負	VS	⑷負
⑹	19:00	③負	VS	④負
			VS	
			VS	

	Aコート（少年用ゴール）			
	試合開始	対戦相手		対戦相手
①	16:20	楠JSC	VS	長野ユナイテッド
②	16:50	錦渓	VS	長野FC
③	17:20	⑴勝	VS	①勝
④	17:50	⑵勝	VS	②勝
		時間調整		
⑤	18:30	⑶勝	VS	⑷勝
⑥	19:00	③勝	VS	④勝
			VS	
			VS	

※レフリーはすべて相互審判　左が前半/右が後半

河内長野サッカー連盟ジュニア委員会